ГИДРОПРОФИЛЬ

ПРАЙС-КАТАЛОГ

КОМПЛЕКТУЮЩИХ

ВЕРСИЯ №5

для ПРОМЫШЛЕННОЙ ВОДОПОДГОТОВКИ

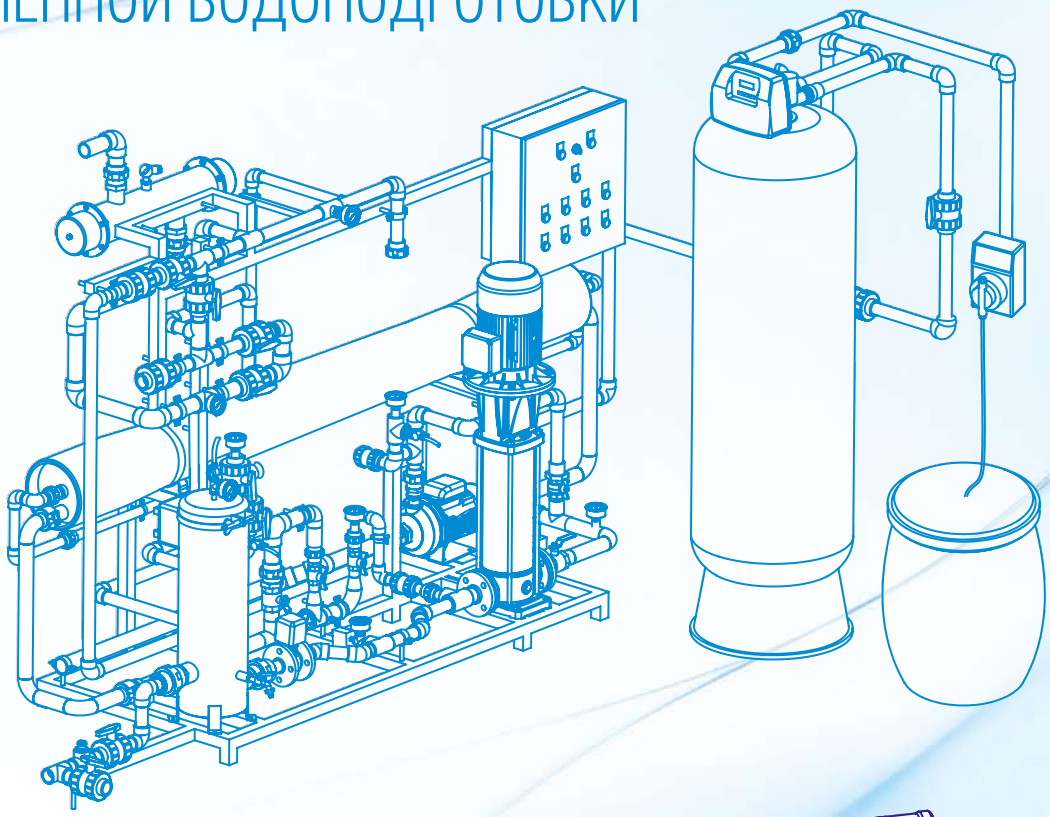

для БЫТОВЫХ ФИЛЬТРОВ

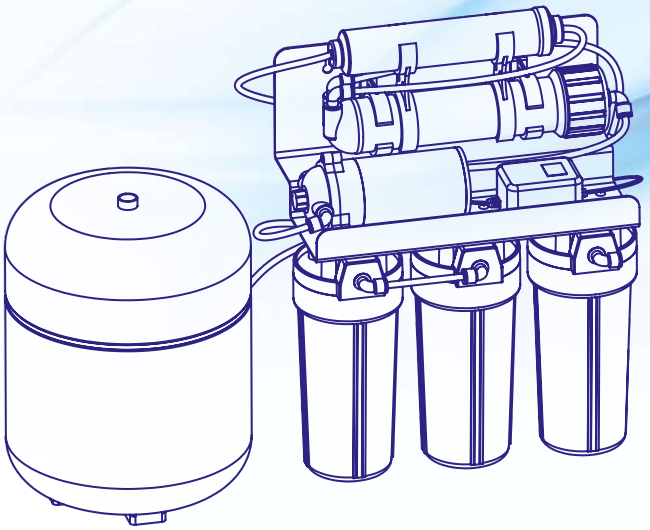

О КОМПАНИИ

Год создания компании ООО «Гидропрофиль» – 2009

Основное направление деятельности:
поставка комплектующих для водоподготовки
от ведущих мировых производителей

Основные товарные группы:

- ОБРАТНООСМОТИЧЕСКИЕ И НАНОФИЛЬТРАЦИОННЫЕ МЕМБРАННЫЕ ЭЛЕМЕНТЫ
- НАПОРНЫЕ КОРПУСА ДЛЯ МЕМБРАННЫХ ЭЛЕМЕНТОВ
- ЗАЖИМЫ ДЛЯ ТРУБ ИЗ ЧУГУНА И НЕРЖАВЕЮЩЕЙ СТАЛИ
- УЛЬТРАФИЛЬТРАЦИОННЫЕ МОДУЛИ
- СТЕКЛОВОЛОКОННЫЕ КОРПУСА ЗАСЫПНЫХ ФИЛЬТРОВ
- МУЛЬТИПАТРОННЫЕ И МЕШОЧНЫЕ ФИЛЬТРЫ
- ФИЛЬТРОЭЛЕМЕНТЫ
- РЕАГЕНТЫ

Ключевые партнеры:

КОМПЛЕКТУЮЩИЕ ДЛЯ ПРОМЫШЛЕННЫХ ВОДООЧИСТНЫХ СИСТЕМ

Мембранные элементы 4" 4

Мембранные элементы 8" 5

Коммерческие мембранные элементы 6

Коммерческие мембранные корпуса 7

Мембранные корпуса ROPV end port
давление 300 PSI 8

Мембранные корпуса ROPV side port
давление 300 PSI 9

Мембранные корпуса FIRST LINE end port
давление 300PSI 10

Мембранные корпуса FIRST LINE side port
давление 300 PSI 11

Мембранные корпуса FERVID side и end port
давление 300 PSI 12

Мембранные корпуса
(нержавеющая сталь) 12

Зажимы для труб PASS
(нержавеющая сталь, чугун, нейлон) 13

Комплектующие для мембранных корпусов 13

Реагенты 14

Дозирующие насосы MICON 15

Ротаметры 16

Мультипатронные фильтры 17

Мешочные фильтры и фильтроэлементы 18

Стекловолоконные корпуса 20

Управляющие клапаны 22

Солевые баки (фидеры) 23

Загрузки 23

МЕМБРАННЫЕ ЭЛЕМЕНТЫ 4”

МЕМБРАННЫЙ ЭЛЕМЕНТ	РАБОЧЕЕ ДАВЛЕНИЕ, PSI (КРА)	СРЕДНЯЯ ПРОИЗВОДИТЕЛЬНОСТЬ, ГАЛЛ/СУТКИ (М³/СУТКИ)	СРЕДНЯЯ СЕЛЕКТИВНОСТЬ, ПО NACL	ПЛОЩАДЬ ЭЛЕМЕНТА, FT2 (М²)	ЦЕНА, USD
SUEZ AP-90	75 psi (520 kPa)	2300 (9.1)	95.0%	90 (8.4)	380.00
SUEZ AK90	115 psi (793 kPa)	2 200 (8.3)	99.5%	90 (8.4)	240.00
SUEZ AK4040FM	115 psi (793 kPa)	2 200 (8.3)	99.0%	85 (7.9)	250.00
SUEZ AK4040TM	115 psi (793 kPa)	2 200 (8.3)	99.0%	85 (7.9)	240.00
SUEZ AK90LE	115 psi (793 kPa)	2 800 (10.6)	99.3%	90 (8.4)	290.00
TORAY TMH10A	100 psi (690 kPa)	2 400 (9.1)	99.3%	87 (8.0)	280.00
TORAY TMG10	110 psi (760 kPa)	2 400 (9.1)	99.5%	87 (8.0)	270.00
VONTRON XLP11-4040	100 psi (690 kPa)	2 000 (7.6)	98.0%	85 (7.9)	155.00
VONTRON ULP21-4040	150 psi (1.03 MPa)	2 400 (9.1)	99.0%	85 (7.9)	155.00
TIVE TV10-4040	150 psi (1.03 MPa)	2 500 (9.4)	98.5%	90 (8.4)	145.00
VONTRON ULP31-4040	150 psi (1.03 MPa)	1 900 (7.2)	99.4%	85 (7.9)	155.00
TORAY TMG10D	150 psi (1.03 MPa)	2 850 (10.8)	99.7%	87 (8.0)	275.00
SUEZ AG90	225 psi (1.55 MPa)	2 400 (9.1)	99.8%	90 (8.4)	280.00
SUEZ AG4040FM	225 psi (1.55 MPa)	2 400 (9.1)	99.5%	85 (7.9)	245.00
TORAY TM710D	225 psi (1.55 MPa)	2 600 (9.8)	99.8%	87 (8.0)	280.00
VONTRON LP21-4040	225 psi (1.55 MPa)	2 400 (9.1)	99.5%	85 (7.9)	155.00
TIVE TV15-4040	225 psi (1.55 MPa)	2 400 (9.1)	99.5%	90 (8.4)	145.00
НАНОФИЛЬТРАЦИОННЫЕ ЭЛЕМЕНТЫ					
VONTRON VNF1-4040	70 psi (500 kPa)	2 400 (9.1)	NaCl – 40-60% $MgSO_4$ >96%	80 (7.4)	385.00
VONTRON VNF2-4040	70 psi (500 kPa)	1 800 (6.8)	NaCl – 80-95% $MgSO_4$ >96%	80 (7.4)	385.00

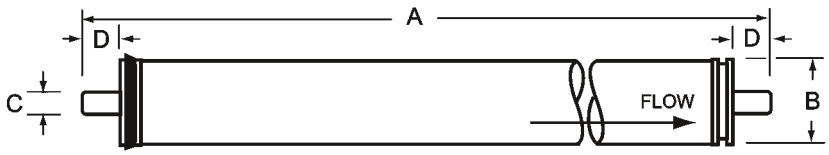

A=1016 mm (40”); B=99.7 (3.9”); C=19.1 mm (0.75”); D=26.7 mm (1.05”)

* Все модели мембранных элементов, указанные в таблице, являются складскими позициями (имеются в наличии на складе).
* Технические характеристики, а также информация по цене и срокам поставки мембранных элементов GE DESAL, TORAY, VONTRON, TIVE, не указанных в таблице, предоставляются по запросу.

VONTRON

МЕМБРАННЫЕ ЭЛЕМЕНТЫ 8”

МЕМБРАННЫЙ ЭЛЕМЕНТ	РАБОЧЕЕ ДАВЛЕНИЕ, PSI (KPA)	СРЕДНЯЯ ПРОИЗВОДИТЕЛЬНОСТЬ, ГАЛЛ/СУТКИ (M^3/СУТКИ)	СРЕДНЯЯ СЕЛЕКТИВНОСТЬ, ПО NACL	ПЛОЩАДЬ ЭЛЕМЕНТА, FT2 (M^2)	ЦЕНА, USD
SUEZ AP-400	75 psi (520kPa)	11 000 (41.6)	95.0%	400 (37.1)	965.00
SUEZ AK8040F-400	115 psi (793 kPa)	11 000 (41.6)	99.0%	400 (37.2)	635.00
SUEZ AK400	115 psi (793 kPa)	11 000 (41.6)	99.5%	400 (37.2)	700.00
SUEZ AK440LE	115 psi (793 kPa)	14 000 (53.0)	99.3%	440 (40.9)	785.00
TORAY TMH20A-400	100 psi (690 kPa)	11 000 (41.6)	99.3%	400 (37.2)	730.00
TORAY TMH20A-440	100 psi (690 kPa)	12 100 (45.7)	99.3%	440 (40.9)	770.00
TORAY TMG20-400	110 psi (760 kPa)	10 200 (38.6)	99.5%	400 (37.2)	710.00
TORAY TMG20-440C	110 psi (760 kPa)	11 000 (41.6)	99.5%	430 (40.0)	730.00
VONTRON ULP22-8040	150 psi (1.03 Mpa)	12 100 (45.7)	99.0%	400 (37.0)	600.00
TIVE TV10-8040	150 psi (1.03 Mpa)	12 100 (45.7)	98.0%	400 (37.0)	570.00
TORAY TMG20D-440	150 psi (1.03 Mpa)	13 300 (50.3)	99.7%	440 (40.9)	820.00
SUEZ AG400	225 psi (1.55 Mpa)	11 000 (41.6)	99.8%	400 (37.2)	640.00
SUEZ AG440	225 psi (1.55 Mpa)	12 000 (45.4)	99.8%	440 (40.9)	690.00
SUEZ AG8040F-400	225 psi (1.55 Mpa)	11 000 (41.6)	99.5%	400 (37.2)	620.00
TORAY TM720-400	225 psi (1.55 Mpa)	10 200 (38.6)	99.7%	400 (37.0)	685.00
TORAY TM720D-400	225 psi (1.55 Mpa)	11 000 (41.6)	99.8%	400 (37.0)	705.00
TORAY TM720-440	225 psi (1.55 Mpa)	11 300 (42.6)	99.7%	440 (41.0)	715.00
VONTRON LP22-8040	225 psi (1.55 Mpa)	10 500 (40)	99.5%	400 (37.0)	600.00
TIVE TV15-8040	225 psi (1.55 Mpa)	10 500 (40)	99.5%	400 (37.0)	570.00

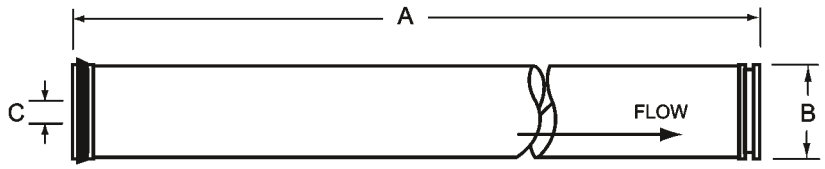

A=1016 mm (40”); B=201.9 (7.95”); C=28.6 mm (1.125”) / 38 mm (1.5”)

* Все модели мембранных элементов, указанные в таблице, являются складскими позициями (имеются в наличии на складе).
* Технические характеристики, а также информация по цене и срокам поставки мембранных элементов GE DESAL, TORAY, VONTRON, TIVE, не указанных в таблице, предоставляются по запросу.

КОММЕРЧЕСКИЕ МЕМБРАННЫЕ ЭЛЕМЕНТЫ

МЕМБРАННЫЙ ЭЛЕМЕНТ	РАБОЧЕЕ ДАВЛЕНИЕ, PSI (KPA)	СРЕДНЯЯ ПРОИЗВОДИТЕЛЬНОСТЬ, ЛИТР/СУТКИ (ГАЛЛ/СУТКИ)	СРЕДНЯЯ СЕЛЕКТИВНОСТЬ, ПО NACL	ЦЕНА, USD
VONTRON ULP 21-2521	150 psi (1030 kPa)	1130 (300)	99.0%	90.00
VONTRON ULP 21-2540	150 psi (1030 kPa)	2840 (750)	99.0%	130.00
TIVE TV10-2540	150 psi (1030 kPa)	3100 (800)	98.5%	115.00
TIVE TV15-2540	225 psi (1550 kPa)	3100 (800)	99.5%	115.00
VONTRON ULP 3020	100 psi (690 kPa)	1600 (420)	97.0%	110.00
TIVE TV5-3020	100 psi (690 kPa)	1600 (420)	98.0%	110.00
SUEZ AK3218 TM	115 psi (793 kPa)	2600 (700)	99.0%	230.00
VONTRON ULP 21-4021	150 psi (1030 kPa)	3600 (950)	99.0%	130.00
TIVE TV10-4021	150 psi (1030 kPa)	3800 (1000)	98.5%	100.00

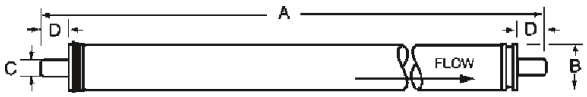

2540:
A=1016.0 mm (40”);
B=61.0 mm (2.4”);
C=19.1 mm (0.75”);
D=30.2 mm (1.19”)

2521:
A=533.4 mm (40”);
B=61.0 mm (2.4”);
C=19.1 mm (0.75”);
D=30.2 mm (1.19”)

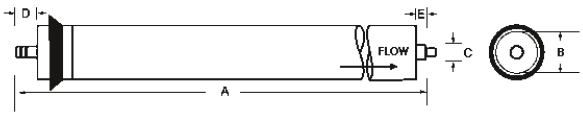

3020:
A=500.5 mm (19.7”);
B=77.0 mm (3.0”);
C=21.6 mm (0.85”);
D=26.5 mm (1.04”);
E=10 mm (0.39”)

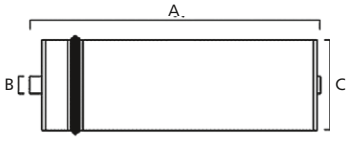

3218:
A=457 mm (18”)
B=190 mm (0.75”)
C=81 mm (3.2”)

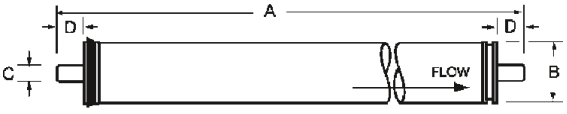

4021:
A=533.4 mm (21”);
B=99.7 mm (3.9”);
C=19.1 mm (0.75”);
D=26.7 mm (1.05”)

Все модели мембранных элементов, указанные в таблице, являются складскими позициями (имеются в наличии на складе). Технические характеристики, а также информация по цене и срокам поставки мембранных элементов GE DESAL, TORAY, VONTRON, TIVE, не указанных в таблице, предоставляются по запросу.

КОММЕРЧЕСКИЕ МЕМБРАННЫЕ КОРПУСА

МОДЕЛЬ	КОЛ-ВО МЕМБРАННЫХ ЭЛЕМЕНТОВ	МАТЕРИАЛ КОРПУСА	РАБОЧЕЕ ДАВЛЕНИЕ, PSI	МАКС. / МИН. ТЕМПЕРАТУРА ЖИДКОСТИ, ºC	L, ММ	D, ММ	ВХОД/ ВЫХОД	ЦЕНА, USD
МЕМБРАННЫЕ КОРПУСА 2.5" (ТИП ЭЛЕМЕНТА 2540) END PORT								
CF-2540-1W	1	SS 304	250	1-48	1084	620	3/8" -3/8"	60.00
CF-2540-1S	1	SS 304	200	1-48	1084	620	3/8" -3/8"	50.00
F2540-300E-1W	1	FRP	300	66/ -10	1092	700	1/4"-1/4"	85.00
R2540B300E-1W	1	FRP	300	66/ -10	1088	820	1/4"-1/4"	115.00
МЕМБРАННЫЕ КОРПУСА 4" (ТИП ЭЛЕМЕНТА 4021) END PORT								
CF-4021-1W	1	SS 304	250	1-48	605	102	3/4"-1/2"	60.00
CF-4021-1S	1	SS 304	250	1-48	605	102	3/4"-1/2"	55.00

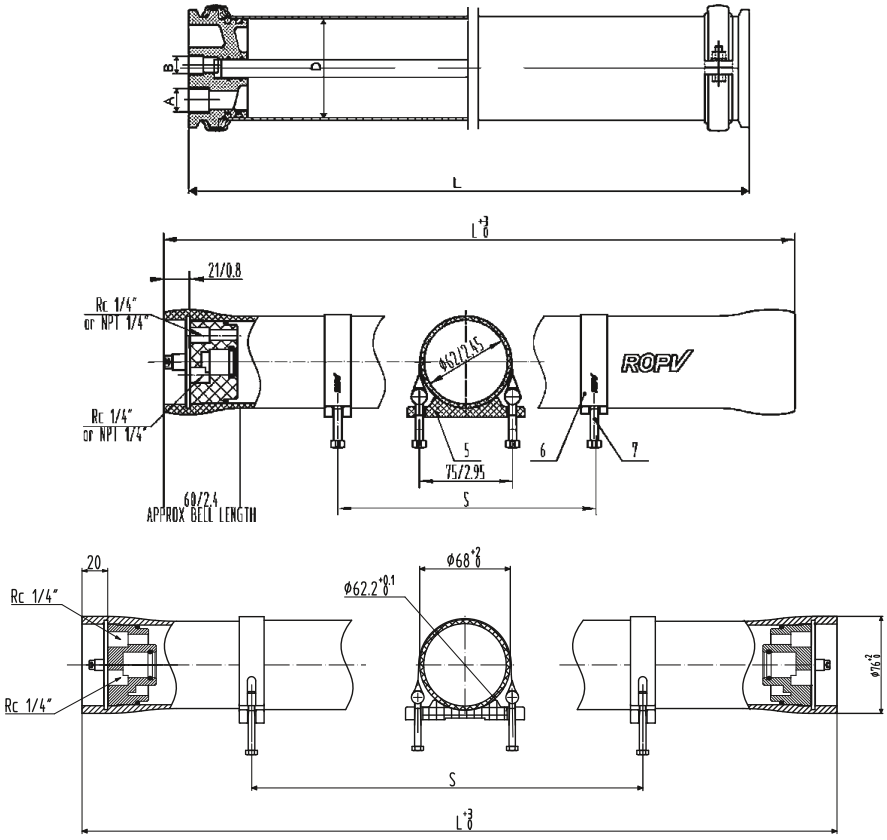

МЕМБРАННЫЕ КОРПУСА END PORT ДАВЛЕНИЕ 300 PSI

МОДЕЛЬ	КОЛ-ВО МЕМБРАННЫХ ЭЛЕМЕНТОВ	РАБОЧЕЕ ДАВЛЕНИЕ, PSI	МАКС. / МИН. ТЕМПЕРАТУРА ЖИДКОСТИ, ⁰С	L, ММ	S, ММ	ВЕС КОРПУСА, КГ	ЦЕНА, USD
МЕМБРАННЫЕ КОРПУСА 4" (ТИП ЭЛЕМЕНТА 4040) END PORT							
R4040B300E-1W	1	300	66 / -10	1263	600	7.00	120.00
R4040B300E-2W	2	300	66 / -10	2279	1200	11.00	200.00
R4040B300E-3W	3	300	66 / -10	3295	2200	14.00	240.00

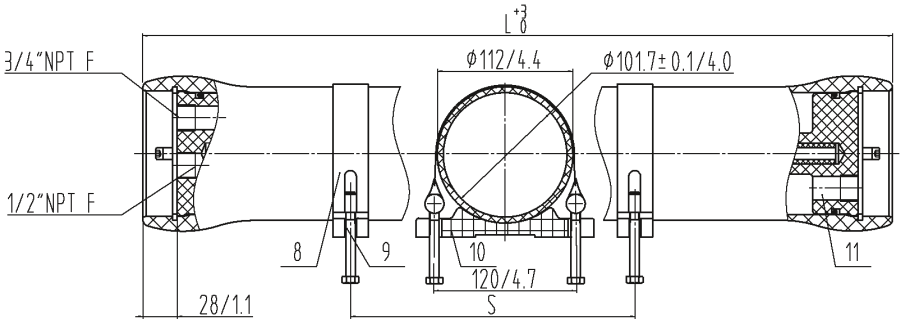

МЕМБРАННЫЕ КОРПУСА 8" (ТИП ЭЛЕМЕНТА 8040) END PORT							
R8040B300E-1W	1	300	66 / -7	1534	500	28.00	640.00
R8040B300E-2W	2	300	66 / -7	2550	1455	35.00	700.00
R8040B300E-3W	3	300	66 / -7	3566	2064	42.00	740.00
R8040B300E-4W	4	300	66 / -7	4582	1600	49.00	760.00
R8040B300E-5W	5	300	66 / -7	5598	2000	56.00	870.00
R8040B300E-6W	6	300	66 / -7	6614	2358	63.00	950.00

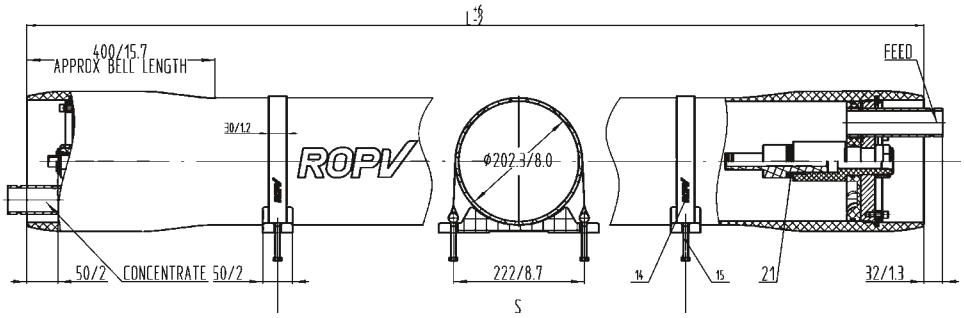

Информация по ценам и срокам поставки корпусов с другим рабочим давлением (450 PSI, 600 PSI, 1000 PSI, 1200 PSI) предоставляется по запросу.

МЕМБРАННЫЕ КОРПУСА SIDE PORT ДАВЛЕНИЕ 300 PSI

МОДЕЛЬ	КОЛ-ВО МЕМБРАННЫХ ЭЛЕМЕНТОВ	РАБОЧЕЕ ДАВЛЕНИЕ, PSI	МАКС. / МИН. ТЕМПЕРАТУРА ЖИДКОСТИ, ⁰С	L, ММ	S, ММ	P, ММ	ВЕС КОРПУСА, КГ	ЦЕНА, USD
МЕМБРАННЫЕ КОРПУСА 4" (ТИП ЭЛЕМЕНТА 4040) SIDE PORT								
R4040B300S-1W	1	300	66 / -10	1263	600	1067	8.00	280.00
R4040B300S-2W	2	300	66 / -10	2279	1200	2083	12.00	320.00
R4040B300S-3W	3	300	66 / -10	3295	2200	3099	15.00	400.00

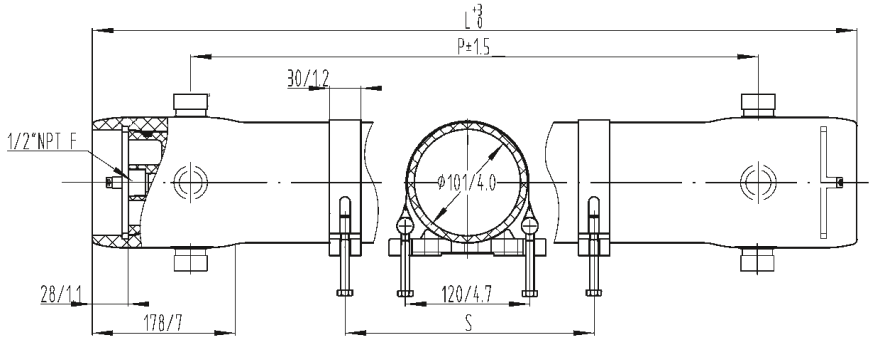

МЕМБРАННЫЕ КОРПУСА 8" (ТИП ЭЛЕМЕНТА 8040) SIDE PORT								
R8040B300S-1W	1	300	66 / -10	1534	700	1194	39.00	680.00
R8040B300S-2W	2	300	66 / -10	2550	1455	2210	47.00	745.00
R8040B300S-3W	3	300	66 / -10	3566	2064	3226	55.00	795.00
R8040B300S-4W	4	300	66 / -10	4582	1600	4242	63.00	840.00
R8040B300S-5W	5	300	66 / -10	5598	2000	5258	71.00	910.00
R8040B300S-6W	6	300	66 / -10	6614	2358	6274	79.00	980.00

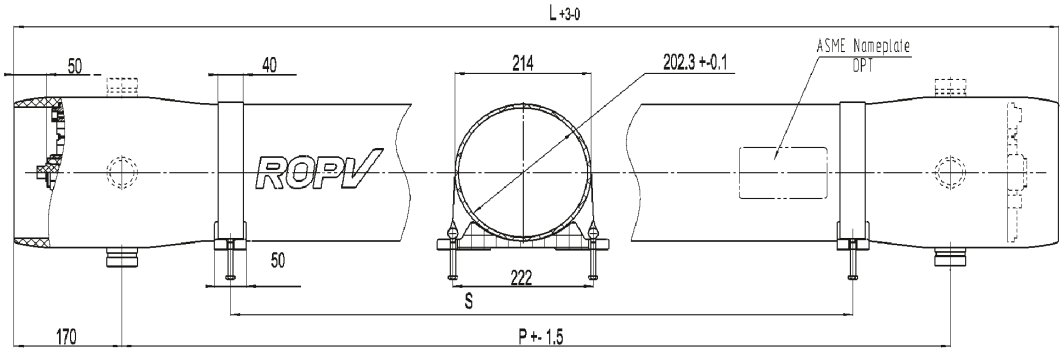

Информация по ценам и срокам поставки корпусов с другим рабочим давлением (450 PSI, 600 PSI, 1000 PSI, 1200 PSI) предоставляется по запросу.

First Line
Engineered Composite Pressure Vessels

МЕМБРАННЫЕ КОРПУСА END PORT ДАВЛЕНИЕ 300 PSI

МОДЕЛЬ	КОЛ-ВО МЕМБРАННЫХ ЭЛЕМЕНТОВ	РАБОЧЕЕ ДАВЛЕНИЕ, PSI	МАКС. / МИН. ТЕМПЕРАТУРА ЖИДКОСТИ, ^{0}C	L, ММ	S, ММ	ВЕС КОРПУСА, КГ	ЦЕНА, USD
МЕМБРАННЫЕ КОРПУСА 4" (ТИП ЭЛЕМЕНТА 4040) END PORT							
F40-300E-1W	1	300	66 / -10	1140	600	6.00	100.00
F40-300E-2W	2	300	66 / -10	2156	1200	9.00	140.00
F40-300E-3W	3	300	66 / -10	3172	2200	12.00	210.00

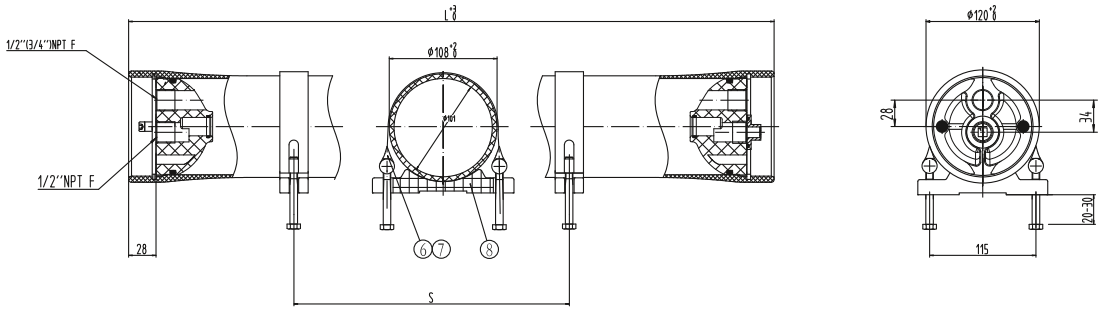

МЕМБРАННЫЕ КОРПУСА 8" (ТИП ЭЛЕМЕНТА 8040) END PORT							
F80-300E-1W	1	300	66 / -10	1498	700	29.0	460.00
F80-300E-2W	2	300	66 / -10	2514	1460	36.0	560.00
F80-300E-3W	3	300	66 / -10	3530	2080	43.0	620.00
F80-300E-4W	4	300	66 / -10	4546	1600x2	50.0	650.00
F80-300E-5W	5	300	66 / -10	5562	2000x2	59.0	730.00
F80-300E-6W	6	300	66 / -10	6578	2360x2	63.0	805.00

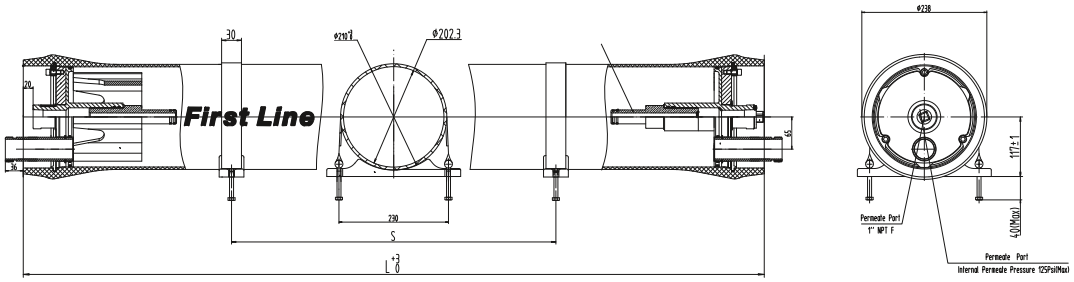

Информация по ценам и срокам поставки корпусов с другим рабочим давлением (450 PSI, 600 PSI, 1000 PSI, 1200 PSI) предоставляется по запросу.

Подробная информация на сайте: WWW.GIDROPROFIL.RU

МЕМБРАННЫЕ КОРПУСА SIDE PORT ДАВЛЕНИЕ 300 PSI

МОДЕЛЬ	КОЛ-ВО МЕМБРАННЫХ ЭЛЕМЕНТОВ	РАБОЧЕЕ ДАВЛЕНИЕ, PSI	МАКС. / МИН. ТЕМПЕРАТУРА ЖИДКОСТИ, ºC	L, ММ	S, ММ	P, ММ	ВЕС КОРПУСА, КГ	ЦЕНА, USD
МЕМБРАННЫЕ КОРПУСА 4" (ТИП ЭЛЕМЕНТА 4040) SIDE PORT								
F40-300S-1W	1	300	66 / -10	1140	600	984	6.00	240.00
F40-300S-2W	2	300	66 / -10	2156	1200	2000	9.00	270.00
F40-300S-3W	3	300	66 / -10	3172	2200	3016	12.00	340.00

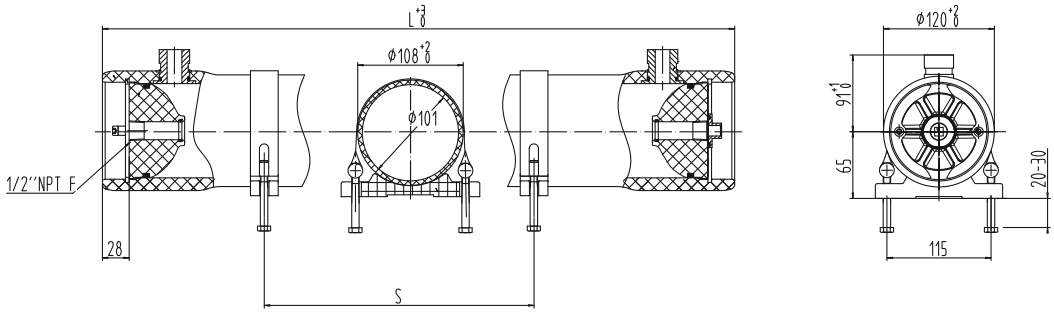

МЕМБРАННЫЕ КОРПУСА 8" (ТИП ЭЛЕМЕНТА 8040) SIDE PORT								
F80-300S-1W	1	300	66 / -10	1494	700	1194	32.00	480.00
F80-300S-2W	2	300	66 / -10	2510	1460	2210	39.00	580.00
F80-300S-3W	3	300	66 / -10	3526	2080	3226	46.00	650.00
F80-300S-4W	4	300	66 / -10	4542	1600x2	4242	54.00	720.00
F80-300S-5W	5	300	66 / -10	5558	2000x2	5258	70.00	760.00
F80-300S-6W	6	300	66 / -10	6574	2360x2	6274	76.00	830.00

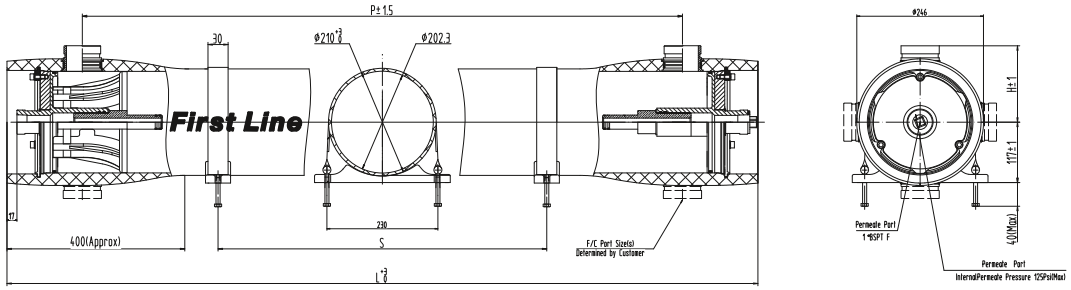

Информация по ценам и срокам поставки корпусов с другим рабочим давлением (450 PSI, 600 PSI, 1000 PSI, 1200 PSI) предоставляется по запросу.

МЕМБРАННЫЕ КОРПУСА FERVID SIDE И END PORT ДАВЛЕНИЕ 300 PSI

МОДЕЛЬ	КОЛ-ВО МЕМБРАННЫХ ЭЛЕМЕНТОВ	РАБОЧЕЕ ДАВЛЕНИЕ, PSI	МАКС. / МИН. ТЕМПЕРАТУРА ЖИДКОСТИ, °С	L, ММ	S, ММ	ВЕС КОРПУСА, КГ.	ЦЕНА, USD
МЕМБРАННЫЕ КОРПУСА 4" (ТИП ЭЛЕМЕНТА 4040) END PORT							
FER40-300E-1W	1	300	49 / -10	1163	600	4.20	70.00
МЕМБРАННЫЕ КОРПУСА 8" (ТИП ЭЛЕМЕНТА 8040) SIDE PORT							
FER80-300S-1W	1	300	49 / -10	1472	500	28.00	320.00
FER80-300S-2W	2	300	49 / -10	2488	1455	32.50	370.00
FER80-300S-3W	3	300	49 / -10	3454	2064	37.00	420.00

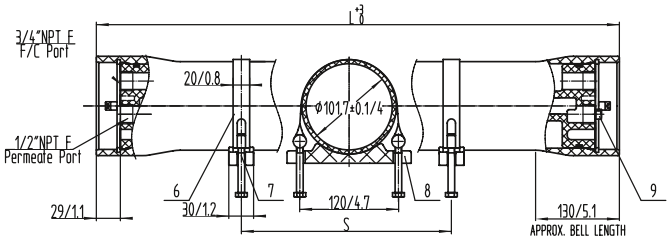

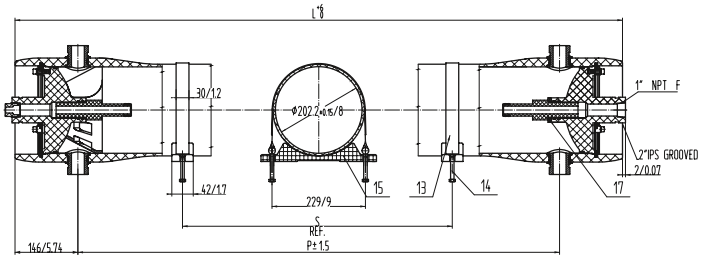

МЕМБРАННЫЕ КОРПУСА НЕРЖАВЕЮЩАЯ СТАЛЬ (КРЫШКИ ABS-ПЛАСТИК)

МОДЕЛЬ	КОЛ-ВО МЕМБРАННЫХ ЭЛЕМЕНТОВ	РАБОЧЕЕ ДАВЛЕНИЕ, PSI	МАКС. / МИН. ТЕМПЕРАТУРА ЖИДКОСТИ, °С	L, ММ	D, ММ	ВХОД / ВЫХОД	ЦЕНА, USD
МЕМБРАННЫЕ КОРПУСА 4" (ТИП ЭЛЕМЕНТА 4040) END PORT							
CF-4040-1W	1	250	1-48	1088	102	3/4"-1/2"	85.00
CF-4040-1S	1	250	1-48	1088	102	3/4"-1/2"	55.00

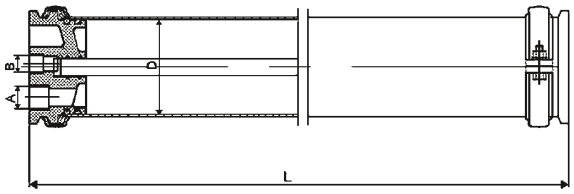

Информация по ценам и срокам поставки корпусов с другим рабочим давлением (450 PSI, 600 PSI, 1000 PSI, 1200 PSI) предоставляется по запросу.

ЗАЖИМЫ ДЛЯ ТРУБ

ВНЕШНИЙ ВИД / ЧЕРТЕЖ ЗАЖИМА	ДИАМЕТР, ДЮЙМ (ММ)	МАКС. ДАВЛЕНИЕ, BAR (PSI)	МОДЕЛЬ	РАЗМЕРЫ, (ММ)			ВЕС, КГ	ЦЕНА, USD
				A	B	C		
ЗАЖИМЫ ДЛЯ ТРУБ ИЗ НЕРЖАВЕЮЩЕЙ СТАЛИ SS304								
	1½" (48.3)	25 (350)	75L	69	105	44	0.42	24.00
	1½" (48.3)	41 (600)	76M	71	109	43	0.57	33.00
	2.0" (57/60.3)	25 (350)	75L	76/79	116/117	44	0.46	26.00
	2.0" (57/60.3)	41 (600)	76M	80/83	121/121	44/44	0.63	38.00
	2½" - 12.0"	Информация предоставляется по запросу						
Цены указаны на зажимы из нерж. стали SS304, цена на зажимы из стали марки SS316 и 316L предоставляется по запросу								
ЗАЖИМЫ ДЛЯ ТРУБ ИЗ НЕЙЛОНА								
	1½" (48.3)	21 (300)	75N	79	121	44	0.35	22.00
	2.0" (60.3)	21 (300)	75N	91	135	45	0.42	25.00
	2½" - 12.0"	Информация предоставляется по запросу						
ЗАЖИМЫ ДЛЯ ТРУБ ИЗ ЧУГУНА								
	1½" (48.3)	41 (600)	DI-600	74	122	45	0.62	13.00
	2.0" (57/60.3)	41 (600)	DI-600	85/87	130/133	48	0.66	14.00
	2½" - 12.0"	Информация предоставляется по запросу						

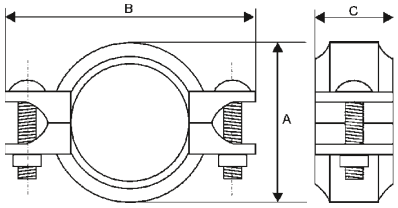

КОМПЛЕКТУЮЩИЕ ДЛЯ МЕМБРАННЫХ КОРПУСОВ

НАИМЕНОВАНИЕ	ЦЕНА, USD
Крышка корпуса CF-4040/ CF-4021	10.00
Крышка корпуса ROPV 4" (END PORT)	35.00
Крышка корпуса FIRST LINE 4" (END PORT)	32.00
Крышка корпуса FERVID 4" (END PORT)	35.00
Крышка корпуса ROPV 8" (END PORT)	340.00
Крышка корпуса FIRST LINE 8" (END PORT)	275.00
Крышка корпуса ROPV 8" (SIDE PORT)	325.00
Крышка корпуса FIRST LINE 8" (SIDE PORT)	240.00
Крышка корпуса FERVID 8" (SIDE PORT)	290.00
Ответка для виктоликов (ПОД СВАРКУ/ПОД РЕЗЬБУ)	8.00

РЕАГЕНТЫ

НАИМЕНОВАНИЕ	ОПИСАНИЕ	УПАКОВКА (канистра), КГ	ЦЕНА, USD
VYLOX-25	**Антискалант (ингибитор отложения минеральных солей)** Предназначен для использования в качестве ингибитора отложений минеральных солей в обратноосмотических или нанофильтрационных установках очистки воды, а также в закрытых и открытых оборотных системах теплоснабжения или охлаждения. Применение реагента позволяет исключить стадию предварительной подготовки воды с помощью ионного обмена.	22	*
VYLOX-A28	**Кислотный моющий реагент** Кислый моющий состав для отмывки неорганических и железосодержащих отложений с поверхности мембранных элементов. Совместим с мембранами любого типа.	20	*
VYLOX-AB28	**Кислотный моющий реагент с биоцидом** Кислый моющий состав для отмывки неорганических и железосодержащих отложений с поверхности мембранных элементов. Обладает сильным бактериостатическим эффектом. Совместим с мембранами любого типа.	20	*
VYLOX-HP110	**Щелочной моющий реагент** Универсальный щелочной моющий раствор для отмывки от железа, солей кальция и магния, а также кремниевых, биологических и органических загрязнений с поверхности мембранных элементов. Совместим с мембранами любого типа.	20	*
VYLOX-HP140	**Щелочной моющий реагент** Универсальный щелочной моющий раствор для отмывки от железа, солей кальция и магния, а также кремниевых, биологических и органических загрязнений с поверхности мембранных элементов. Обладает усиленным эффектом мойки. В основном используется для отмывки мембран, работающих на воде с высокой жесткостью и низким содержанием органики (артезианские скважины и т.д.). Совместим с мембранами любого типа.	20	*
VYLOX-H10	**Щелочной моющий реагент** Щелочной моющий раствор предназначен для удаления органических, биологических или коллоидных отложений сложного состава. В основном используется для отмывки мембран, работающих на воде со слабой минерализацией и высоким содержанием органики (поверхностные источники). Совместим с мембранами любого типа.	20	*
VYLOX-HP41	**Щелочной моющий реагент** Щелочной моющий раствор предназначен для удаления органических и коллоидных загрязнений с поверхности обратноосмотических мембранных элементов. Входящие в состав комплексообразователи значительно повышают его эффективность. Может использоваться для отмывки ультрафильтрационных мембран в процессе текущих хим. промывок (CEB- и CIP-моек).	20	*
VYLOX-B	**Биоцид** Реагент предназначен для антибактериальной обработки трубопроводов, оборудования и мембранных элементов. Удаляет вирусы, бактерии и их колонии с обрабатываемых поверхностей. Также может использоваться для антибактериальной обработки воды и водных растворов. Обладает сильным консервирующим эффектом.	20	*
VYLOX-C	**Консервант** Реагент для консервации мембранных элементов. Предназначен для консервации обратноосмотических и нанофильтрационных водоочистных систем на срок от 1 до 24 месяцев. Предотвращает рост бактерий на поверхности мембран и внутренних поверхностях трубопроводов, заполненных реагентом.	20	*
VYLOX-DCL	**Реагент для дехлорации** Реагент для нейтрализации свободного хлора, содержащегося в воде. Применяется на этапе предподготовки воды перед обратноосмотическими или нанофильтрационными системами водоочистки. Совместим с мембранами любого типа.	20	*
VYLOX-DOX	**Реагент для удаления кислорода** Реагент для удаления из воды кислорода. Предназначен для предотвращения коррозии, вызванной наличием растворенного кислорода в питательной воде закрытых систем отопления и закрытых контурах охлаждения.	20	*
VYLOX-DCO	**Реагент для декарбонизации** Реагент для удаления из воды углекислого газа. Предназначен для предотвращения коррозии, вызванной наличием углекислоты в питательной воде закрытых систем теплоснабжения.	20	*
VYLOX-25DAC	**Реагент для оборотных систем** Реагент для обработки воды закрытых и открытых оборотных систем. Предотвращает образование коррозии и выпадение солей на внутренних поверхностях трубопроводов и прочего оборудования.	20	*

* Цена предоставляется по запросу.

MICON WATER CONTROL SYSTEM

ДОЗИРУЮЩИЕ НАСОСЫ

МОДЕЛЬ	ПРОИЗВО-ДИТЕЛЬНОСТЬ	ДАВЛЕНИЕ	ИМП./ МИН. MAX	ОБЪЕМ ВПРЫСКА/ ИМП.	ВЫСОТА ВСАСЫВА-НИЯ	ВЕС	НАПРЯЖЕНИЕ	ЦЕНА, USD
	СЕРИЯ PME Цифровой мембранный насос постоянной производительности							
PME 01-15	1 л/ч	15 bar	120	0,14 мл	1,5 м	1,4 кг	230V – 50/60Hz	171.00
	СЕРИЯ PM plus Цифровой мембранный насос пропорциональной производительности согласно сигналу 4-20 mA или импульсному водосчетчику							
PM plus 01-15	1 л/ч	15 bar	120	0,14 мл	1,5 м	2,3 кг	230V – 50/60Hz	375.00
	СЕРИЯ PMi Цифровой мембранный насос пропорциональной производительности согласно заданным значениям pH							
PMi pH 01-15	1 л/ч	15 bar	120	0,14 мл	1,5 м	2,3 кг	230V – 50/60Hz	415.00

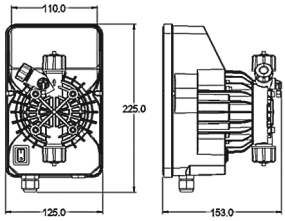

РОТАМЕТРЫ (РАСХОДОМЕРЫ)

МОДЕЛЬ	ПОДСОЕДИНЕНИЕ	ДИАПАЗОН ИЗМЕРЕНИЯ			ТОЧНОСТЬ ИЗМЕРЕНИЯ, ± %	ЦЕНА, USD
		GPM	Л/МИН	$М^3$/Ч		
ПАНЕЛЬНОГО ТИПА						
LZM-15Z(0,1-1 GPM)	1/2" BSP (M)	0.1-1	0.5-4	0.03-0.24	4	18.00
LZM-15Z(0,2-2 GPM)		0.2-2	1-7	0.06-0.42		18.00
LZM-15Z(0,5-5 GPM)		0.5-5	2-18	0.12-1.08		18.00
LZM-25Z (1-10 GPM)	1" BSP (M)	1-10	5-35	0.3-2.1		25.00
ТИПА ТРУБКА (IN-LINE)						
LZM-10G (6-60 л/час)	1/2" BSP (M)		6-60 л/ч	0,006-0,06	4	18.00
LZM-15G (0,2-2 GPM)	1/2" BSP (F)	0.2-2	1-7	0.06-0.42		18.00
LZM-15G (0,5-5 GPM)		0.5-5	1.8-18	0.11-1.1		18.00
LZM-20G (1-10 GPM)	3/4" BSP (F)	1-10	4-36	0.24-2.2		25.00
LZM-25G (1-10 GPM)	1" BSP (F)	1-10	4-36	0.24-2.2		25.00
LZM-25G (2-20 GPM)		2-20	10-70	0.6-4.2		25.00
LZM-25G (5-30 GPM)		5-30	20-110	1.2-6		25.00
LZM-40G (1-10 GPM)	1 1/2" BSP (M)	1-10	4-36	0.24-2.2		30.00
LZM-40G (2-20 GPM)		2-20	10-70	0.6-4.2		30.00
LZM-40G (5-30 GPM)		5-30	20-110	1.2-6		30.00
LZM-40G (5-40 GPM)		5-40	20-150	1.2-9		30.00
LZM-40G (20-60 GPM)		20-60	80-220	4.8-13.2		30.00
LZM-50G (20-100 GPM)		20-100	80-360	4.8-21.6		98.50
LZM-50G (60-200 GPM)	2" BSP (M)	60-200	220-750	13.2-45		98.50

МУЛЬТИПАТРОННЫЕ ФИЛЬТРЫ

– МАТЕРИАЛ: НЕРЖ. СТАЛЬ SS304, SS316

– МАКСИМАЛЬНОЕ ДАВЛЕНИЕ 100 PSI

МОДЕЛЬ	A (ММ)	B (ММ)	C (ММ)	D (ММ)	E (ММ)	F (ММ)	ВХОД – ВЫХОД	ДРЕНАЖ	ПРОИЗ-ВОДИТЕЛЬ-НОСТЬ, М³/ЧАС	ЦЕНА, USD
MCF-SL10-3	120	220	600	170	216	230	1″ - 1 1/2″	¼″ – ½″	3	170.00
MCF-SL20-3	120	220	850	170	216	230	1″ - 1 1/2″	¼″ – ½″	6	190.00
MCF-SL30-3	120	220	1100	170	216	230	1″ - 2″	¼″ – ½″	9	230.00
MCF-SL40-3	120	220	1350	170	216	230	1″ - 2″	¼″ – ½″	12	260.00
MCF-SL10-5	120	220	610	200	248	260	1″ - 1 1/2″	¼″ – ½″	5	210.00
MCF-SL20-5	120	220	860	200	248	260	1″ - 1 1/2″	¼″ – ½″	10	230.00
MCF-SL30-5	120	220	1110	200	248	260	1″ - 2″	¼″ – ½″	15	280.00
MCF-SL40-5	120	220	1360	200	248	260	1″ - 2″	¼″ – ½″	20	310.00
MCF-SL10-7	120	220	620	250	310	310	1 1/2″ - 2″	½″	7	380.00
MCF-SL20-7	120	220	870	250	310	310	1 1/2″ - 2″	½″	14	490.00
MCF-SL30-7	120	220	1120	250	310	310	1 1/2″ – 2 1/2″	½″	21	520.00
MCF-SL40-7	120	220	1370	250	310	310	1 1/2″ – 2 1/2″	½″	28	630.00

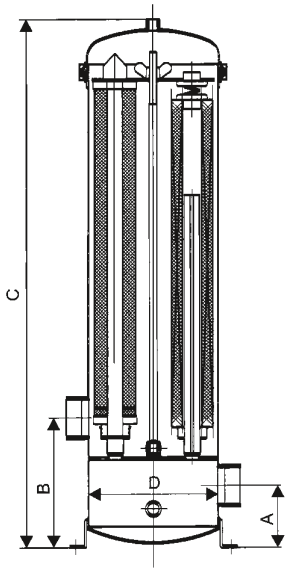

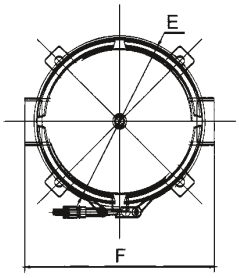

КОМПЛЕКТУЮЩИЕ ДЛЯ **ПРОМЫШЛЕННЫХ** ВОДООЧИСТНЫХ СИСТЕМ

МЕШОЧНЫЕ ФИЛЬТРЫ

МОДЕЛЬ	МАКС. ПОТОК (М³/ЧАС)	МАТЕРИАЛ	РАБОЧЕЕ ДАВЛЕНИЕ	A (ММ)	B (ММ)	C (ММ)	D (ММ)	F (ММ)	ВХОД – ВЫХОД	ЦЕНА, USD
МЕШОЧНЫЕ ФИЛЬТРЫ СЕРИИ BF-100										
BF100-1	20.0	SS304 (SS316)	100 psi	550	380	700	200	170	1″ – 4″	470.00
BF100-2	45.0	SS304 (SS316)	100 psi	700	720	1050	200	170	1″ – 4″	550.00
BF100-3	4.5	SS304 (SS316)	100 psi	350	190	400	114	97	¾″ – 2″	335.00
BF100-4	10.0	SS304 (SS316)	100 psi	500	340	540	114	97	¾″ – 2″	405.00

МЕШОЧНЫЕ ФИЛЬТРЫ СЕРИИ BF-100: внешний вид и схема

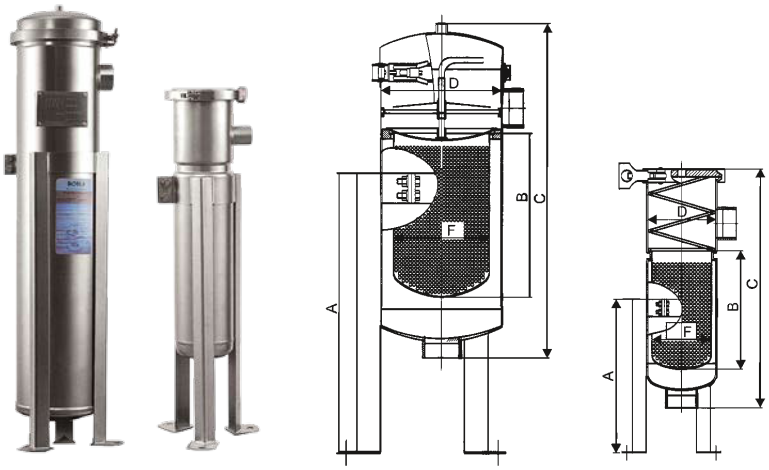

МЕШОЧНЫЕ ФИЛЬТРЫ СЕРИИ BF-150: внешний вид и схема

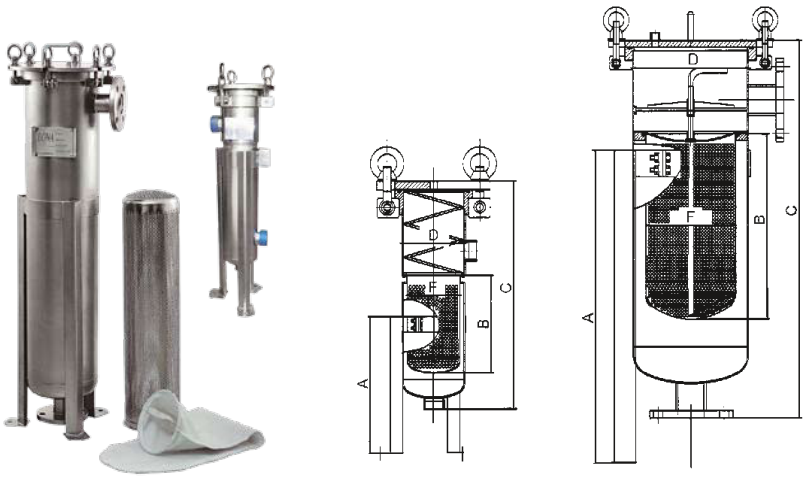

МОДЕЛЬ	МАКС. ПОТОК (М³/ЧАС)	МАТЕРИАЛ	РАБОЧЕЕ ДАВЛЕНИЕ	A (ММ)	B (ММ)	C (ММ)	D (ММ)	F (ММ)	ВХОД – ВЫХОД	ЦЕНА, USD
МЕШОЧНЫЕ ФИЛЬТРЫ СЕРИИ BF-150										
BF150-1	20.0	SS304 (SS316)	150 psi	500	380	720	219	170	1″ – 4″	740.00
BF150-2	45.0	SS304 (SS316)	150 psi	700	720	1070	219	170	1″ – 4″	830.00
BF150-3	4.5	SS304 (SS316)	150 psi	350	190	430	114	97	¾″ – 2″	380.00
BF150-4	10.0	SS304 (SS316)	150 psi	500	340	580	114	97	¾″ – 2″	440.00

ФИЛЬТРОЭЛЕМЕНТЫ

НАИМЕНОВАНИЕ	РАЗМЕР, ДЮЙМ	ТОНКОСТЬ ФИЛЬТРОВАНИЯ, МКМ	ЦЕНА, USD	ВНЕШНИЙ ВИД
НЕТКАНЫЙ МАТЕРИАЛ				
Фильтроэлемент мешочный ПП (разм.1)	7″/16,5″	1-200	9.80	
Фильтроэлемент мешочный ПП (разм. 2)	7″/32″	1-200	10.60	
Фильтроэлемент мешочный ПП (разм. 3)	4″/9″	1-200	8.10	
Фильтроэлемент мешочный ПП (разм. 4)	4″/15″	1-200	9.60	
НЕЙЛОНОВАЯ СЕТКА				
Фильтроэлемент мешочный (нейлон) (разм. 1)	7″/16.5″	100-800	8.00	
Фильтроэлемент мешочный (нейлон) (разм. 2)	7″/32″	100-800	10.00	
Фильтроэлемент мешочный (нейлон) (разм. 3)	4″/9″	100-800	4.50	
Фильтроэлемент мешочный (нейлон) (разм. 4)	4″/15″	100-800	6.50	

СТЕКЛОВОЛОКОННЫЕ КОРПУСА ДЛЯ ЗАСЫПНЫХ ФИЛЬТРОВ

МОДЕЛЬ КОРПУ-СА	МАТЕРИАЛ ВНУТР. БАЛЛОНА	A		B		C		ВЕРХ-НИЙ ПОРТ	НИЖ-НИЙ ПОРТ	ЕМКОСТЬ КОРПУСА (ЛИТР)	ЦЕНА, USD
		ДЮЙМ	ММ	ДЮЙМ	ММ	ДЮЙМ	ММ				
КОРПУСА МАЛОГО И СРЕДНЕГО РАЗМЕРА											
0844	полиэтилен	8.0	206	43.9	1115	44.9	1140	2.5”	-	32.9	49.00
1035	полиэтилен	10.0	257	35.1	890	36.0	915	2.5”	-	38.6	52.00
1044	полиэтилен	10.0	257	43.9	1115	45.1	1145	2.5”	-	49.6	53.00
1054	полиэтилен	10.0	257	54.2	1375	55.2	1405	2.5”	-	62.0	58.00
1252	полиэтилен	12.0	308	52.0	1320	53.4	1335	2.5”	-	84.0	85.00
1354	полиэтилен	13.0	334	54.0	1370	55.4	1405	2.5”	-	104.0	90.00
1465	полиэтилен	14.0	358	63.4	1610	65.6	1665	2.5”	-	154.0	140.00
1665	полиэтилен	16.0	405	63.8	1620	64.6	1640	4.0”	-	185.0	155.00
1665	полиэтилен	16.0	405	63.8	1620	72.5	1840	4.0”	4.0”	185.0	175.00
1865	полиэтилен	18.0	450	63.8	1620	72.3	1835	4.0”	-	251.8	250.00
1865	полиэтилен	18.0	450	63.8	1620	72.3	1835	4.0”	4.0”	251.8	305.00
2162	полиэтилен	21.7	530	63.0	1600	72.5	1840	4.0”	-	333.0	340.00
2162	полиэтилен	21.7	530	63.0	1600	72.5	1840	4.0”	4.0”	333.0	430.00

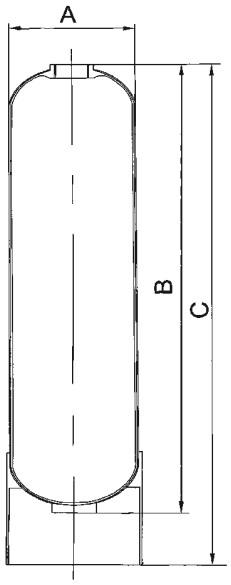

Макс. рабочее давление: 1.0 MPa
Макс. температура: 40°C
Испытания: 100 000 циклов без протечки

МОДЕЛЬ КОРПУСА	МАТЕРИАЛ ВНУТР. БАЛЛОНА	A		B		C		ВЕРХ-НИЙ ПОРТ	НИЖ-НИЙ ПОРТ	ЕМКОСТЬ КОРПУСА (ЛИТР)	ЦЕНА, USD
		ДЮЙМ	ММ	ДЮЙМ	ММ	ДЮЙМ	ММ				
КОРПУСА БОЛЬШИХ РАЗМЕРОВ											
2072	полиэтилен	20.0	500	69.9	1775	78.8	2000	4.0”	-	337.0	420.00
2472	полиэтилен	23.6	600	69.9	1775	78.4	1990	4.0”	-	480.0	550.00
2472	полиэтилен	23.6	600	69.9	1775	78.4	1990	4.0”	4.0”	480.0	580.00
3072	полиэтилен	29.6	750	70.1	1780	78.4	1990	4.0”	-	740.0	740.00
3072	полиэтилен	29.6	750	70.1	1780	78.4	1990	4.0”	4.0”	740.0	750.00
3672	полиэтилен	35.5	900	73.1	1855	84.5	2145	4.0”	4.0”	1071.0	1060.00
3672	полиэтилен	35.5	900	76.2	1935	86.9	2205	6.0”	6.0”	970.0	1210.00
4272	полиэтилен	41.4	1050	77.0	1955	89.4	2270	6.0”	6.0”	1490.0	1600.00
4872	полиэтилен	47.3	1200	78.6	1955	90.4	2295	6.0”	6.0”	1895.0	2500.00
6086	полиэтилен	59.1	1500	80.8	2050	94.6	2400	6.0”	6.0”	3100.0	4500.00

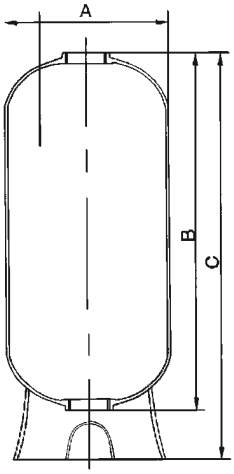

Макс. рабочее давление: 1.0 MPa
Макс. температура: 49 °C
Испытания:100 000 циклов без протечки

УПРАВЛЯЮЩИЕ КЛАПАНЫ

МОДЕЛЬ		ВХОД/ ВЫХОД	ДРЕНАЖ	ДИАМЕТР ДРС	МАКС. ПРОИЗВОДИ-ТЕЛЬНОСТЬ, м³/час	ДИАПАЗОН ПРИМЕНЯЕМЫХ КОРПУСОВ	ЦЕНА, USD
Clack (США)							
	WS1 с контроллером Cl	1″	¾″	1.05″	6.0	6″-20″	*
	WS1 с контроллером RR	1″	¾″	1.05″	6.0	6″-20″	*
RUNXIN (КНР)							
Ручное управление	F64A	1″	½”	1.05″	4.0	6”-18”	*
	F64D	2″	1″	1.5″	10.0	10″-30″	*
По таймеру	F69A	1″	½”	1.05″	2.0	6″-12″	*
	F68C	1″	½”	1.05″	4.0	6″-18″	*
	F74A	2″	1″	1.5″	10.0	10″-30″	*
	F77A	2″	1.5″	1.5″	18.0	14″-42″	*
По расходу воды	F69A3	¾″	½”	1.05″	2.0	6″-12″	*
	F68C3	1″	½”	1.05″	4.0	6″-18″	*
	F74A3	2″	1″	1.5″	10	10″-30″	*
	F77A3	2″	1.5″	1.5″	18	14″-42″	*

* Цена предоставляется по запросу.

ГИДРОПРОФИЛЬ

Адреса и телефоны:

Москва:
115432, г. Москва,
ул. Трофимова, д. 2 А, комната 113
тел./факс: (499) 500-15-28
e-mail: msk@gidroprofil.ru

Ростов-на-Дону:
344018, г. Ростов-на-Дону
пер. Доломановский, д.132 А,
Литер ГГ, офис 23, 24
тел./факс: +7 (863) 201-14-99
e-mail: rnd@gidroprofil.ru

Екатеринбург:
620049, г. Екатеринбург,
пер. Автоматики, д. 4, литер А, оф. 201
тел./факс: +7 (343) 229-00-96
e-mail: ekb@gidroprofil.ru

Симферополь:
295493, г. Симферополь,
пер. Лавандовый, д. 2/9
тел.: + 7 918 969 30 30
e-mail: crm@gidroprofil.ru

Воронеж:
394026, г. Воронеж,
ул. Дружинников, д. 10, офис 106
тел.: + 7 (473) 210-05-44
e-mail: vrn@gidroprofil.ru

Новосибирск:
630088, г. Новосибирск,
Северный проезд, д. 7/2, пом. 1/4
тел.: + 7(383) 305-44-43
e-mail: nsk@gidroprofil.ru

WWW.GIDROPROFIL.RU